UNIC

小型トラック

荷台内架装用
ユニッククレーン

移動式クレーン構造規格改正対応

Compact is Best.

Compact is Best.

PHOTO:
URP244RA1

荷台内架装用ユニッククレーンは、

荷台内にジャストフィットで架装できるコンパクト設計。

住宅が密集した市街地でもスイスイ、キビキビ。優れた小回り性と信頼のクレーン性能で、

多彩なクレーン作業を軽快に力強くサポート。トラッククレーンの活躍ステージを大きく広げます。

4ナンバー登録が可能な経済性も大きなメリット。毎日の仕事にクレーンは不可欠という

ヘビーユーザーはもちろん、クレーンは必要だけど使う頻度は少ないというライトユーザーにも最適です。

ニーズに合わせて選べる3タイプをご用意しました。

TYPE 1

先進のポップアップでスタンバイ、
全方位作業のオールマイティ

UCAN SAFETY

URP244RA1

TYPE 2

軽快フットワークと高機能を兼備。
使いやすさ満載のスタンダード

UCAN SAFETY

URU220RA1

TYPE 3

オートな操作でラクラク作業
495kg吊りのコンパクトクレーン

050

URU(A)050

コンパクトに格納、ワイドに作業。

荷台内架装用ユニッククレーン

先進のポップアップでスタンバイ、全方位作業のオールマイティ

UCAN SAFETY

URP244RA1 ML警報型

ユニックの想いと技術を凝縮させた「業界唯一」のポップアップ式コラムを搭載したURP244RA1。スイッチひとつで、キャブバッククレーンと同様の高さまでブームがポップアップし、荷台内架装用クレーンが苦手としていた前方作業領域もフルカバー、荷台に架装できるコンパクト設計と全方位旋回・作業の広い可動性を兼ね備えた、荷台内架装用クレーンの進化形です。

作業姿勢も格納姿勢も全自動

作業開始時は、スイッチ操作でコラムがポップアップ。フックも作業状態まで自動的に巻下がります。また、作業終了時は、スイッチ操作で全自動格納*。ユニックの独自技術が、スピーディなクレーン操作を実現しました。

*フック巻上・固定、ブーム縮・伏、旋回(右)、コラム伏を自動で行います。

※コラムポップアップ時、ブームが車両側方および上方へ約1mほど突き出します。障害物に注意してください。

お客様の声
「スイッチひとつで自動格納できるのは、カンタンなだけでなくて時短にも役に立つね」(石材業)

アウトリガ操作もワンタッチ

アウトリガ操作は、レバー1本で縦・横張出しができるフルオート方式。また、張出す助手席側アウトリガは頑丈なボックス型です。

主要諸元

型式名	ブーム段数	空車時最大クレーン容量	最大作業半径／空車時定格総荷重	最大地上揚程(約)／空車時定格総荷重
URP244RA1	4段	2.22t×1.1m	4.60m／0.32t*	6.40m／1.02t

＊ロングホイール(ホイールベース3.3mクラス以上)車に架装時

お客様の声
「荷台内架装型で、全方位旋回・作業できるのは画期的！」（石材業）

お客様の声
「建設現場など、高さに制限がある場所できちんとクレーン作業ができるから助かるよ」（架設業）

クラス最大の作業エリア

ポップアップ式コラムにより、作業エリアは荷台内架装用クレーンで最大。このクラス最大の作業エリアに加えて、通常のクレーン同様の全方位作業を実現し、高効率なクレーン作業を展開します。

※前方作業時のつり上げ性能は、通常の25%以下になります。

フトコロ作業も制約なし

ブームを高く上げることで荷台内架装型でありながら、フトコロに制約のないクレーン作業を可能にします。

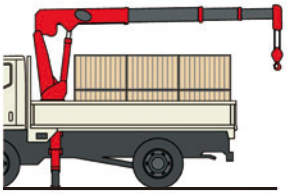

ポップアップ式コラムの場合

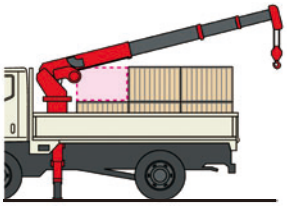

一般的なコラムの場合

経済性もコンパクト

荷台にスッポリ収まるコンパクトボディで、4ナンバー登録が可能。1ナンバー登録の通常のクレーンに比べ、維持費を抑えられます。

お客様の声
「4ナンバー登録は節税になるし、ガード下など道を選ばないのも気がラクだよね」（造園業）

高性能な連動ラジコン

高い操作性で好評の連動ラジコン。ブーム伸縮+フック操作、ブーム起伏+旋回操作、それぞれを1つに集約したジョイスティック式は、さらなる軽快な連動操作を実現します。

※注文時にご希望のタイプをお選びください。

▲選択スイッチ式　▲ジョイスティック式

ワイヤロープの乱巻きを防止

慣性によるワイヤロープの乱巻き防止に効果を発揮する「ショックレス機能」を搭載。また、旋回の停止による荷ブレも緩和して安全作業に貢献します。

2段階の警報で安全作業をサポート NEW

クレーンの負荷状態を監視する、定格荷重指示装置を搭載。空車時性能に近づくと予告警報、限界に達する前に限界警報を発し、注意喚起を促します。

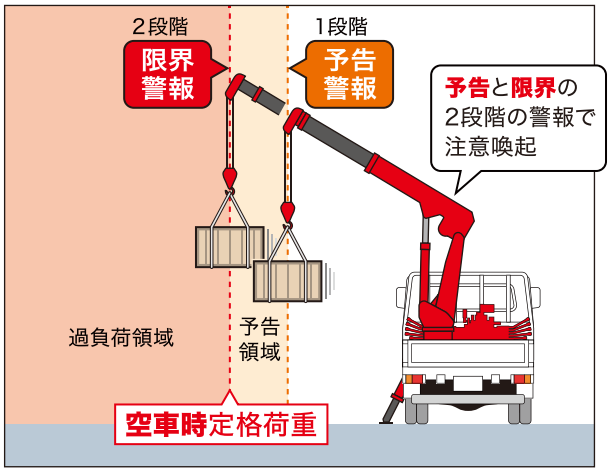

さまざまな架装に対応

ダンプ車やレッカー車のような特殊な架装にも柔軟に対応。もちろん、通常のクレーン同様の架装にも対応、さまざまな架装実績を誇ります。

※車種により架装できない場合があります。詳しくはユニッククレーン販売店までお問い合わせください。

巻過自動停止装置

ブーム伸長やフック巻上時などに、フックがウェイトを押し上げると警報を鳴らすとともにクレーン作動を自動停止させる安全装置です。

キャビンとの衝突を防止する規制装置

ブーム角度規制装置

クレーン作業中はブームが水平以下のマイナス角度にならないよう、作動を規制します。

旋回規制装置

クレーンが自動格納中やポップアップ操作中、あるいは格納姿勢時は旋回を規制します。

軽快フットワークと高機能を兼備。使いやすさ満載のスタンダード

UCAN SAFETY

URU220RA1 ML警報型

住宅街などのせまい現場でも、優れた小回り性能とフットワークで軽快な作業を実現する、コンパクト設計のURU220シリーズ。「イージー・デリッキングシステム」やフック自動固定装置「フック・ドン」など、安全性と使いやすさを両立する高機能を満載。作業の省力化に貢献します。3段ブームと4段ブームが選べる、荷台内架装用クレーンのスタンダードです。

PHOTO:URU224RA1

フックを固定したまま
ブーム起伏OK!

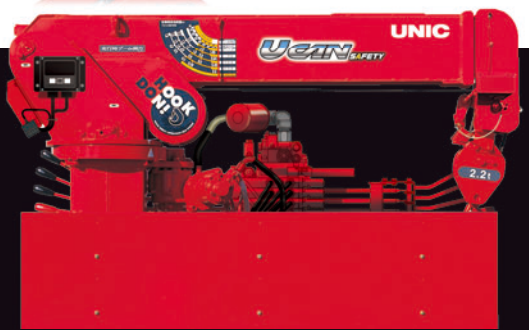

イージー・デリッキングシステム

作業開始も、終了も、フックを固定したまま*ブーム『起・伏』が可能な「イージー・デリッキングシステム」を採用。荷台内での取り回しにも気を使うことなく、作業への移行もカンタン・スピーディーです。

＊フック固定操作はブーム角度15°未満で行ってください。

内蔵式デリックシリンダ

ブームを起伏させるデリックシリンダは、コラムポスト内蔵式。つり荷に干渉したりせず、荷台スペースも広く活用できます。

主要諸元

型式名	ブーム段数	空車時最大クレーン容量	最大作業半径／空車時定格総荷重	最大地上揚程(約)／空車時定格総荷重
URU224RA1	4段	2.22t×1.1m	4.60m／0.32t*	5.80m／1.02t
URU223RA1	3段	2.22t×1.1m	3.60m／0.47t*	4.80m／1.52t

＊ロングホイール(ホイールベース3.3mクラス以上)車に架装時

スイッチ1つでフックを固定！「フック・ドン」

スイッチ1つでフックをブームトップに固定*することができる、フック自動固定装置「フック・ドン」。作業終了時のわずらわしいフックの固定作業をカンタン・ラクラクにしました。

＊フック固定操作はブーム角度15°未満で行ってください。

ブーム上面スッキリ！

ブーム伸縮装置内蔵

樹木や周囲の設置などに伸縮用ワイヤロープを引っ掛ける心配もなく、安心して作業が行えます。

2段階の警報で安全作業をサポート NEW

クレーンの負荷状態を監視する、定格荷重指示装置を搭載。空車時性能に近づくと予告警報、限界に達する前に限界警報を発し、注意喚起を促します。

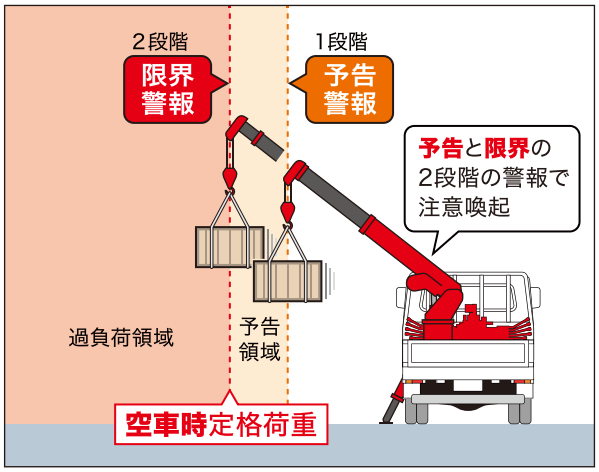

高性能な連動ラジコン

高い操作性で好評の連動ラジコン。ブーム伸縮+フック操作、ブーム起伏+旋回操作、それぞれを1つに集約したジョイスティック式は、さらなる軽快な連動操作を実現します。

※注文時にご希望のタイプをお選びください。

▲選択スイッチ式　▲ジョイスティック式

ワイヤロープの乱巻きを防止

慣性によるワイヤロープの乱巻き防止に効果を発揮する「ショックレス機能」を搭載。また、旋回の停止による荷ブレも緩和して安全作業に貢献します。

荷台が広く使えて経済性もコンパクト

荷台にスッポリ収まるコンパクトボディで、4ナンバー登録が可能。1ナンバー登録の通常のクレーンに比べ、維持費を抑えられます。

連続全旋回機能

360°連続全旋回機能を装備。キャブ越え作業はもちろん、トラックの周り全てを作業領域にしました。作業の効率化に貢献します。

オートアクセルでレバー操作もラクラク

握りやすいコントロールレバーにはパワーオート・アクセル方式を採用。長時間作業でも疲労やストレスを感じさせない、軽いレバー操作を実現しました。

アウトリガ操作もワンタッチ

アウトリガ操作は、コントロールレバー1本で縦・横張出しができるフルオート方式を採用。助手席側アウトリガはつり荷などの接触からシリンダの損傷を防ぐ、頑強ボックス型を採用しています。

荷台内架装用ユニッククレーン

URP244RA1 主要諸元

クレーン型式名	URP244RA1
ブーム段数	4段
架装対象車(各社)	GVW5～8トン(2～3.5トン車)クラス
空車時最大クレーン容量	2.22t×1.1m
最大作業半径	4.6m
最大地上揚程(約)	6.4m
フック巻上速度(ロープ掛数4)	9.2m/min(3層目)
ブーム伸長速度(ブーム長さ)	3.34m(1.52m～4.86m)／7s
ブーム上げ速度	0°～72°／4s
旋回範囲／速度	360°(連続)／2.5rpm
巻上ロープ(構成・種類)	6×Fi(29)B種　φ7mm×33m[切断荷重:28.9kN(2.95tf)]
ブーム伸縮装置	油圧シリンダ2本+ワイヤロープ式伸縮装置(2段目順次、3・4段目同時作動)
コラム／ブーム起伏装置	複動形油圧シリンダ直押式
巻上装置	油圧モータ駆動+ウォーム減速式　ウォームセルフロック
旋回装置	油圧モータ駆動+ウォーム減速+平歯車減速式 (ボールベアリング支持)　ウォームセルフロック
アウトリガ	《横》(左)自動斜張出式 (右)垂直張出式　最大張出幅:1.86m　最小張出幅:1.466m《縦》複動形油圧シリンダ直押式
クレーン操作方式	手動操作レバー及び、ラジコン併用方式
アクセル操作方式	油圧制御式パワーオート・アクセル (操作レバー連動式) 及び、単独操作レバー
クレーン起立・格納方式	専用スイッチによる全自動起立・格納式
フック格納方式	専用スイッチによる自動固定式
旋回ロック方式	旋回操作レバー連動による自動ロック式
油圧ポンプ	形式:ギヤ形　定格圧力:20.6MPa(210kgf/cm²)　定格吐出量:45ℓ/min
作動油タンク容量	20ℓ
安全装置	油圧安全弁／油圧自動ロック装置／巻過防止装置／巻過警報装置／荷重指示計(角度計付)／警報ブザー／玉掛ワイヤロープ外れ止め／PTO作動表示灯／定格荷重指示装置

共通オプション*

OPTION

*URP244RA1および、URU220シリーズ用オプション。

ブーム・アウトリガ未格納警報装置

ブームまたは横アウトリガが未格納の状態でパーキングブレーキを解除すると、ランプと警報ブザーで格納忘れを警告します。

連動リモコン[ケーブル長10m]

電波利用に制限のある現場で、遠隔作業を実現します。

※延長ケーブル(10m)の設定もあります。

ブーム作業灯[LED]

夜間作業や暗い屋内現場を明るく照らし、安全作業に貢献します。

アウトリガスリッパ

軟弱な地盤などでのアウトリガの沈下を防ぎ、安全なクレーン作業を推進します。

樹脂製(小／大)

アルミ製

アウトリガスリッパ収納ケース

アウトリガスリッパをスマートに収納できる、使いやすい収納ケースです。

作業範囲図

URP244RA1

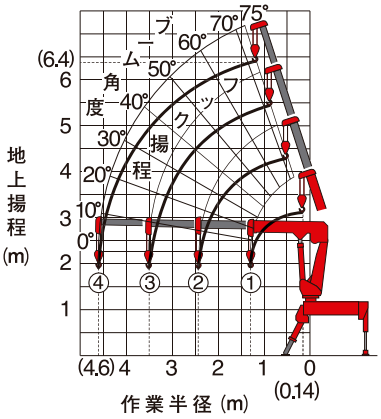

作業範囲図は無負荷時の状態でブームのたわみは含まれていません。

作業領域図

URP244RA1

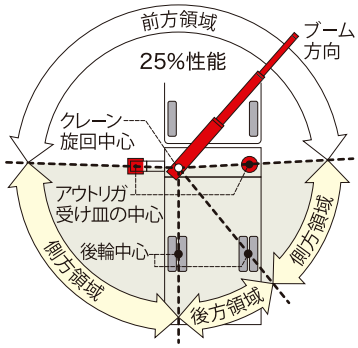

空車時定格総荷重表

URP244RA1　[t／含フック質量20kg]

ロングホイール(ホイールベース3.3mクラス以上)車に架装時												
使用ブーム	作業半径(m)	1.1	1.2	1.4	1.6	1.8	2.0	2.5	3.0	3.5	4.0	4.6
①、①+②	アウトリガ最大	2.22	2.02	1.52	1.32	1.18	1.07	0.86(2.40m)				
	アウトリガ最小	1.47	1.31	1.07	0.91	0.78	0.69	0.56(2.40m)				
①+②+③	アウトリガ最大			1.52	1.32	1.18	1.07	0.81	0.61	0.48		
	アウトリガ最小			1.07	0.91	0.78	0.69	0.53	0.42	0.35		
①+②+③+④	アウトリガ最大		1.02(1.24m)	1.02	0.87	0.77	0.62	0.52	0.45	0.38	0.32	
	アウトリガ最小		0.99(1.24m)	0.75	0.67	0.60	0.47	0.39	0.33	0.28	0.25	
ショートホイール(ホイールベース2.5mクラス)車に架装時												
使用ブーム	作業半径(m)	1.1	1.2	1.4	1.6	1.8	2.0	2.5	3.0	3.5	4.0	4.6
①、①+②	アウトリガ最大	2.22	2.02	1.52	1.22	1.05	0.91	0.71(2.40m)				
	アウトリガ最小	1.18	1.07	0.89	0.75	0.65	0.58	0.46(2.40m)				
①+②+③	アウトリガ最大			1.52	1.22	1.05	0.91	0.68	0.50	0.39		
	アウトリガ最小			0.89	0.75	0.65	0.58	0.43	0.35	0.29		
①+②+③+④	アウトリガ最大		1.02(1.24m)	1.02	0.87	0.77	0.57	0.47	0.39	0.30	0.25	
	アウトリガ最小		0.80(1.24m)	0.62	0.55	0.49	0.39	0.32	0.29	0.24	0.20	

●本表はアウトリガを使用し、クレーンを水平設置した時の性能で、負荷時のブームのたわみを含んだ実際の作業半径に基づいています。

●前方領域は空車時定格総荷重の25%以下で作業してください。

●次のブームが少しでも伸びたら、次の段の性能で作業してください。

荷台内架装用ユニッククレーン

URU220 SERIES 主要諸元

クレーン型式名	URU224RA1	URU223RA1
ブーム段数	4段	3段
架装対象車(各社)	GVW5～8トン(2～3.5トン車)クラス	GVW5～8トン(2～3.5トン車)クラス
空車時最大クレーン容量	2.22t×1.1m	2.22t×1.1m
最大作業半径	4.6m	3.6m
最大地上揚程(約)	5.8m	4.8m
フック巻上速度(ロープ掛数4)	9.2m/min(3層目)	9.2m/min(3層目)
ブーム伸長速度(ブーム長さ)	3.34m(1.52m～4.86m)／7s	2.34m(1.52m～3.86m)／7.5s
ブーム上げ速度	0°～75°／4s	0°～75°／4s
旋回範囲／速度	360°(連続)／2.5rpm	360°(連続)／2.5rpm
巻上ロープ(構成・種類)	6×Fi(29)B種　φ7mm×33m[切断荷重:28.9kN(2.95tf)]	6×Fi(29)B種　φ7mm×27m[切断荷重:28.9kN(2.95tf)]
ブーム伸縮装置	複動形油圧シリンダ直押式2本+ワイヤロープ式伸縮装置 (2段目順次、3・4段目同時作動)	複動形油圧シリンダ直押式2本 (2・3段目順次作動)
ブーム起伏装置	複動形油圧シリンダ直押式	
巻上装置	油圧モータ駆動+ウォーム減速式　ウォームセルフロック	
旋回装置	油圧モータ駆動+ウォーム減速+平歯車減速式(ボールベアリング支持)　ウォームセルフロック	
アウトリガ	《横》(左)自動斜張出式 (右)垂直張出式　最大張出幅:1.86m　最小張出幅:1.466m《縦》複動形油圧シリンダ直押式	
クレーン操作方式	手動操作レバー及び、ラジコン併用方式	
アクセル操作方式	油圧制御式パワーオート・アクセル(操作レバー連動式)及び、単独操作レバー	
フック格納方式	専用スイッチによる自動固定式	
旋回ロック方式	旋回操作レバー連動による自動ロック式	
油圧ポンプ	形式:ギヤ形　定格圧力:20.6MPa(210kgf/cm²)　定格吐出量:45ℓ/min	
作動油タンク容量	20ℓ	
安全装置	油圧安全弁／油圧自動ロック装置／巻過防止装置／巻過警報装置／荷重指示計(角度計付)／ 警報ブザー／玉掛ワイヤロープ外れ止め／PTO作動表示灯／定格荷重指示装置	

作業範囲図

URU224RA1

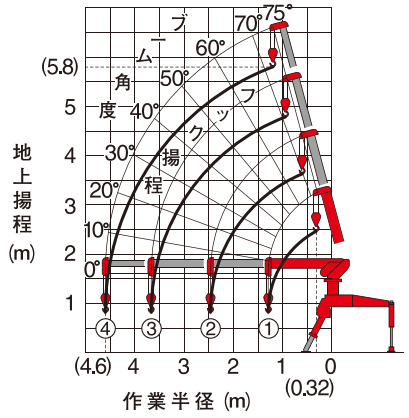

作業範囲図は無負荷時の状態でブームのたわみは含まれていません。

URU223RA1

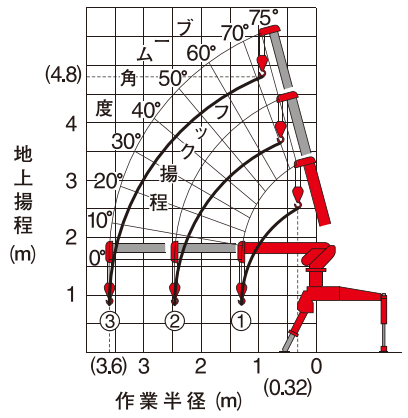

作業範囲図は無負荷時の状態でブームのたわみは含まれていません。

作業領域図

URU224RA1/URU223RA1

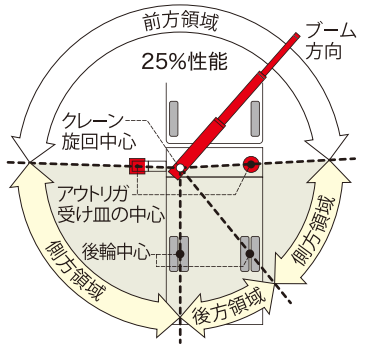

空車時定格総荷重表

URU224RA1　[t／含フック質量20kg]

ロングホイール(ホイールベース3.3mクラス以上)車に架装時

使用ブーム	作業半径(m)	1.1	1.2	1.4	1.6	1.8	2.0	2.5	3.0	3.5	4.0	4.6
①、①+②	アウトリガ最大	2.22	2.02	1.52	1.32	1.18	1.07	0.86(2.40m)				
	アウトリガ最小	1.47	1.31	1.07	0.91	0.78	0.69	0.56(2.40m)				
①+②+③	アウトリガ最大			1.52	1.32	1.18	1.07	0.81	0.61	0.48		
	アウトリガ最小			1.07	0.91	0.78	0.69	0.53	0.42	0.35		
①+②+③+④	アウトリガ最大		1.02(1.24m)	1.02	0.87	0.77	0.62	0.52	0.45	0.38	0.32	
	アウトリガ最小		0.99(1.24m)	0.75	0.67	0.60	0.47	0.39	0.33	0.28	0.25	

ショートホイール(ホイールベース2.5mクラス)車に架装時

使用ブーム	作業半径(m)	1.1	1.2	1.4	1.6	1.8	2.0	2.5	3.0	3.5	4.0	4.6
①、①+②	アウトリガ最大	2.22	2.02	1.52	1.22	1.05	0.91	0.71(2.40m)				
	アウトリガ最小	1.18	1.07	0.89	0.75	0.65	0.58	0.46(2.40m)				
①+②+③	アウトリガ最大			1.52	1.22	1.05	0.91	0.68	0.50	0.37		
	アウトリガ最小			0.89	0.75	0.65	0.58	0.43	0.35	0.27		
①+②+③+④	アウトリガ最大		1.02(1.24m)	1.02	0.87	0.77	0.57	0.47	0.37	0.30	0.25	
	アウトリガ最小		0.80(1.24m)	0.62	0.55	0.49	0.39	0.32	0.27	0.24	0.20	

URU223RA1　[t／含フック質量20kg]

ロングホイール(ホイールベース3.3mクラス以上)車に架装時

使用ブーム	作業半径(m)	1.1	1.2	1.4	1.6	1.8	2.0	2.5	3.0	3.6
①、①+②	アウトリガ最大	2.22	2.02	1.52	1.32	1.18	1.07	0.86(2.40m)		
	アウトリガ最小	1.47	1.31	1.07	0.91	0.78	0.69	0.56(2.40m)		
①+②+③	アウトリガ最大			1.52	1.32	1.18	1.07	0.81	0.61	0.47
	アウトリガ最小			1.07	0.91	0.78	0.69	0.53	0.42	0.34

ショートホイール(ホイールベース2.5mクラス)車に架装時

使用ブーム	作業半径(m)	1.1	1.2	1.4	1.6	1.8	2.0	2.5	3.0	3.6
①、①+②	アウトリガ最大	2.22	2.02	1.52	1.22	1.05	0.91	0.71(2.40m)		
	アウトリガ最小	1.18	1.07	0.89	0.75	0.65	0.58	0.46(2.40m)		
①+②+③	アウトリガ最大			1.52	1.22	1.05	0.91	0.68	0.50	0.37
	アウトリガ最小			0.89	0.75	0.65	0.58	0.43	0.35	0.28

- 本表はアウトリガを使用し、クレーンを水平設置した時の性能で、負荷時のブームのたわみを含んだ実際の作業半径に基づいています。
- 前方領域は空車時定格総荷重の25%以下で作業してください。
- 次のブームが少しでも伸びたら、次の段の性能で作業してください。

オートな操作でラクラク作業
495kg吊りのコンパクトクレーン

URU(A)050 操作資格不要

荷台にすっぽり収まるライト級ボディに本格的なクレーンの機能を搭載。高性能な連動ラジコンを標準装備し、アウトリガはフルオート方式、レバー操作もオートアクセルでどんな作業でもラクラクサポート。多彩な現場で優れたパフォーマンスを発揮します。ラジコン機能を省いた、マニュアル仕様(手動操作レバーのみ)のURA050もご用意しています。

PHOTO: URA054

クレーン型式

クレーン操作方式	4段ブーム	3段ブーム
ラジコン付き	URU054R	URU053R
ラジコンなし(手動操作レバーのみ)	URA054	URA053

高性能な連動ラジコン

高い操作性で好評の連動ラジコン。ブーム伸縮+フック操作、ブーム起伏+旋回操作、それぞれを1つに集約したジョイスティック式は、さらなる軽快な連動操作を実現します。

※注文時にご希望のタイプをお選びください。

▲選択スイッチ式　▲ジョイスティック式

ワイヤロープの乱巻きを防止

慣性によるワイヤロープの乱巻き防止に効果を発揮する「ショックレス機能」を搭載。また、旋回の停止による荷ブレも緩和して安全作業に貢献します。

オートアクセルでレバー操作もラクラク

握りやすいコントロールレバーにはパワーオート・アクセル方式を採用。長時間作業でも疲労やストレスを感じさせない、軽いレバー操作を実現しました。

経済性もコンパクト

荷台にスッポリ収まるコンパクトボディで、4ナンバー登録が可能。1ナンバー登録の通常のクレーンに比べ、維持費を抑えられます。

アウトリガ操作もワンタッチ

アウトリガ操作は、コントロールレバー1本で縦・横張出しができるフルオート方式を採用。助手席側アウトリガはつり荷などの接触からシリンダの損傷を防ぐ、頑強ボックス型を採用しています。

操作資格不要

クレーンの操作にあたり、特別な資格は必要ありません。

荷台内架装用ユニッククレーン

URU(A)050 SERIES 主要諸元

クレーン型式名	URU054R/URA054	URU053R/URA053
ブーム段数	4段	3段
架装対象車(各社)	GVW5～8トン(1.5～3.5トン車)クラス	GVW5～8トン(1.5～3.5トン車)クラス
空車時最大クレーン容量	495kg×3.1m	495kg×3.1m
最大作業半径	4.83m	3.64m
最大地上揚程(約)	5.97m	4.82m
フック巻上速度(ロープ掛数2)	18.5m/min(3層目)	18.5m/min(3層目)
ブーム伸長速度(ブーム長さ)	3.57m(1.505m～5.075m)／12s	2.38m(1.505m～3.885m)／9s
ブーム上げ速度	0°～75°／6s	0°～75°／6s
旋回範囲／速度	200°／13s	200°／13s
巻上ロープ(構成・種類)	6×Fi(29)B種 φ7mm×20m[切断荷重:28.9kN(2.95tf)]	6×Fi(29)B種 φ7mm×17m[切断荷重:28.9kN(2.95tf)]
ブーム伸縮装置	油圧シリンダ直押式2本(複動3段式)+ワイヤロープ式伸縮装置 (2段目順次、3・4段目同時作動)	油圧シリンダ直押式2本(複動3段式) (2・3段目順次作動)
ブーム起伏装置	複動形油圧シリンダ直押式	
巻上装置	油圧モータ駆動+ウォーム減速式　ウォームセルフロック	
旋回装置	油圧シリンダ直押ラック+ピニオン式	
アウトリガ	《横》(左)自動斜張出式 (右)自動垂直張出式　最大張出幅:1.86m　最小張出幅:1.466m《縦》複動形油圧シリンダ直押式	
クレーン操作方式	ラジコン付き:手動操作レバー及び、ラジコン併用方式 ／ ラジコンなし:手動操作レバー	
アクセル操作方式	油圧制御式パワーオート・アクセル(操作レバー連動式)及び、単独操作レバー	
油圧ポンプ	形式:ギヤ形　定格圧力:17.2MPa(175kgf/cm²)　定格吐出量:45ℓ/min	
作動油タンク	19ℓ	
安全装置	油圧安全弁／油圧自動ロック装置／巻過警報装置／荷重指示計(角度計付)／ 警報ブザー／玉掛ワイヤロープ外れ止め／PTO作動表示灯	

作業範囲図

URU054R/URA054

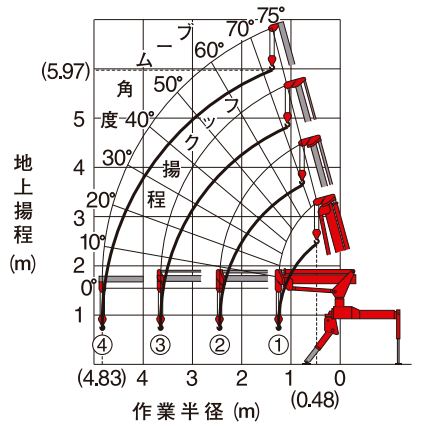

作業範囲図は無負荷時の状態でブームのたわみは含まれていません。

URU053R/URA053

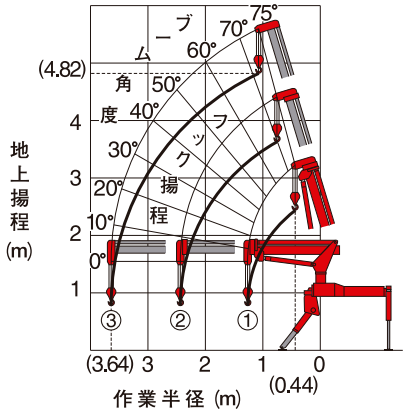

作業範囲図は無負荷時の状態でブームのたわみは含まれていません。

作業領域図

URU053R/URA053

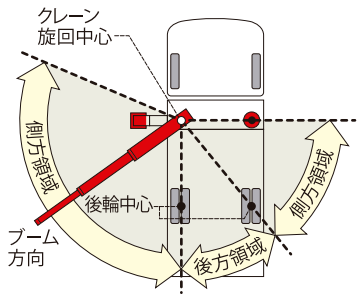

空車時定格総荷重表

URU054R/URA054 [kg／含フック質量15kg]

使用ブーム	作業半径(m)	2.0	2.5	3.0	3.1	3.5	4.0	4.5	4.83
ロングホイール(ホイールベース3.3mクラス以上)車に架装時									
①、①+②、①+②+③	アウトリガ最大	495	495	495	495	440	430(3.64m)		
	アウトリガ最小	495	495	395	380	325	315(3.64m)		
①+②+③+④	アウトリガ最大	495	450	350	—	300	260	250	250
	アウトリガ最小	495	450	350	—	300	260	250	240
ショートホイール(ホイールベース2.5mクラス)車に架装時									
使用ブーム	作業半径(m)	2.0	2.1	2.5	3.0	3.1	3.5	4.0	4.5	4.83
①、①+②、①+②+③	アウトリガ最大	495	495	495	495	495	440	430(3.64m)		
	アウトリガ最小	495	495	395	315	305	255	235(3.64m)		
①+②+③+④	アウトリガ最大	495	—	450	350	—	300	260	250	250
	アウトリガ最小	495	—	390	315	—	255	220	200	180

URU053R/URA053 [kg／含フック質量15kg]

使用ブーム	作業半径(m)	2.1	2.5	3.0	3.1	3.5	3.64
ロングホイール(ホイールベース3.3mクラス以上)車に架装時							
①、①+②、①+②+③	アウトリガ最大	495	495	495	495	440	430
	アウトリガ最小	495	495	395	380	325	315
ショートホイール(ホイールベース2.5mクラス)車に架装時							
使用ブーム	作業半径(m)	2.1	2.5	3.0	3.1	3.5	3.64
①、①+②、①+②+③	アウトリガ最大	495	495	495	495	440	430
	アウトリガ最小	495	395	315	305	255	235

●本表はアウトリガを使用し、クレーンを水平設置した時の性能で、負荷時のブームのたわみを含んだ実際の作業半径に基づいています。

●次のブームが少しでも伸びたら、次の段の性能で作業してください。

オプション

OPTION

ブーム・アウトリガ未格納警報装置

ブームまたは横アウトリガが未格納の状態でパーキングブレーキを解除すると、ランプと警報ブザーで格納忘れを警告します。

連動リモコン[ケーブル長10m]

電波利用に制限のある現場で、遠隔作業を実現します。

※延長ケーブル(10m)の設定もあります。

アウトリガスリッパ

軟弱な地盤などでのアウトリガの沈下を防ぎ、安全なクレーン作業を推進します。

※樹脂製(小／大)、アルミ製があります。

アウトリガスリッパ収納ケース

アウトリガスリッパをスマートに収納できる、使いやすい収納ケースです。

UCAN SAFETY

全国約400拠点、ユニックならアフターサービスも万全

全国に展開する約400のユニック販売店ネットワークを窓口として、コンディショニングから修理対応まで、きめ細かくサポート。ユニックならお買い求めいただいた後も末永く安心です。

UNIC 古河ユニック株式会社

東京都千代田区大手町2-6-4（常盤橋タワー）
☎03-6636-9524［代表］

http://www.furukawaunic.co.jp/

古河ユニック㈱札幌営業所	北海道札幌市東区北丘珠二条2-20-7	☎011-787-3200
ユニック北東北販売株式会社	岩手県盛岡市手代森5地割19-9	☎019-696-5363
ユニック東北販売株式会社	宮城県仙台市若林区大和町3-2-5	☎022-232-6571
ユニック関東販売株式会社	東京都江東区亀戸1-38-4	☎03-5858-4141
古河ユニック㈱北信越支店	新潟県新潟市中央区笹口2-10-1	☎025-246-0336
ユニック静岡販売株式会社	静岡県静岡市清水区長崎152-1	☎054-346-8155
ユニック中部販売株式会社	愛知県名古屋市北区金城1-8-10	☎052-913-8511
ユニック岐阜販売株式会社	岐阜県瑞穂市十七条948	☎058-328-7118
古河ユニック㈱関西支店	大阪府大阪市西淀川区大野3-7-121	☎06-6478-2311
ユニック兵庫販売株式会社	兵庫県神戸市西区南別府1-1095-25	☎078-975-6781
ユニック中四国販売株式会社	岡山県岡山市北区今保192-5	☎086-243-8241
ユニック広島販売株式会社	広島県広島市中区榎町10-16	☎082-294-7971
ユニック九州販売株式会社	福岡県福岡市博多区板付2-1-31	☎092-441-0861
株式会社嘉数重工	沖縄県島尻郡南風原町字宮平568	☎098-889-2413

お問い合わせは

●移動式クレーンの運転には、「運転のための特別教育」と「玉掛のための特別教育」（つり上げ荷重0.5t以上1t未満）、「小型移動式クレーン運転技能講習」と「玉掛技能講習」（つり上げ荷重1t以上5t未満）の修了が必要です。
●ユニッククレーンの使用にあたっては、取扱説明書をよく読んで正しくお使いください。●印刷の関係上、写真などは実際の色と多少異なって見えることがあります。●本カタログ上の製品仕様は、予告なく変更することがあります。

C-1986C（2022.01.020.ID.ID）